GLC-20HL/HD

路面標示抹消機

令和2年度
事業継続力強化計画
認定
経済産業省

岳南光機株式会社

機動力と運動性に優れた従来モデル GLC-20HL

左右に振りやすい本体構造のため、巾の広い標示ラインも軽快に抹消できます

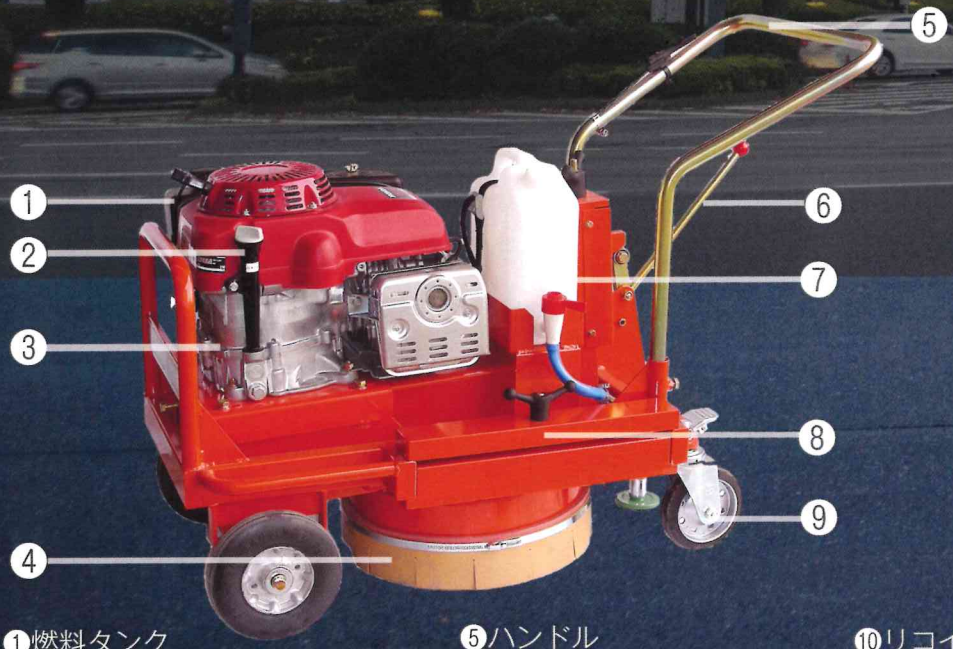

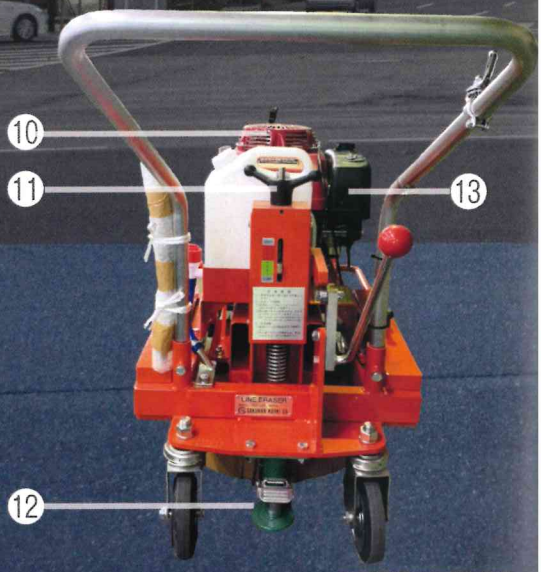

①燃料タンク
②オイル給油口及びレベルゲージ
③エンジン　HONDA　GXV390
④ダストカバー
⑤ハンドル
⑥チルトレバー
⑦水タンク
⑧ウェイト
⑨後車輪(自在キャスター)
⑩リコイルスターター
⑪削り強度調整ハンドル
⑫フロアロック
⑬エアクリーナー

Webにて動画配信中

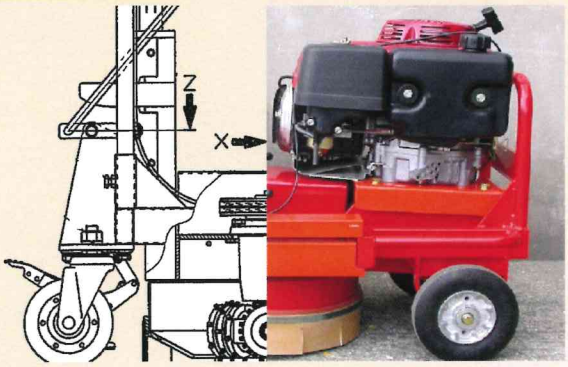

◆作業効率性を重視した優れた設計

左右に振りやすい本体構造のため、巾の広い標示ラインも軽快に抹消できます。
標示ラインの状態に合わせ、カッターの加重を調整することにより、抹消能力を飛躍的に向上することが可能です。

<HL・HD共通>

◆高い防振能力により快適な作業性を実現

独自の防振技術により、抹消時の衝撃を減少を抑え作業者の身体への負担を軽減します。
また、機械から発生する振動伝達を内部にて緩衝することで、抹消装置部へのダメージを緩和し故障や動作異常の防止をしています。

<HL・HD共通>

散水装置

超硬刃

◆エンジン性能が向上、充実した標準装備

HONDA GXV390を採用し、重作業に最適化された構造により、抹消能力が向上しました。
環境にも優しい騒音低減と燃費の向上を実現。
抹消時に発生する粉塵の飛散防止のため、散水装置が標準で装備しています。
カッターは耐久性に優れた超硬刃を標準搭載しています。

<HL・HD共通>

NEW

路面の仕上がりを追求した新型モデル GLC-20HD

路面へのダメージを考慮し、削りすぎないよう本体背面にカッターの高低調整機能を搭載しました

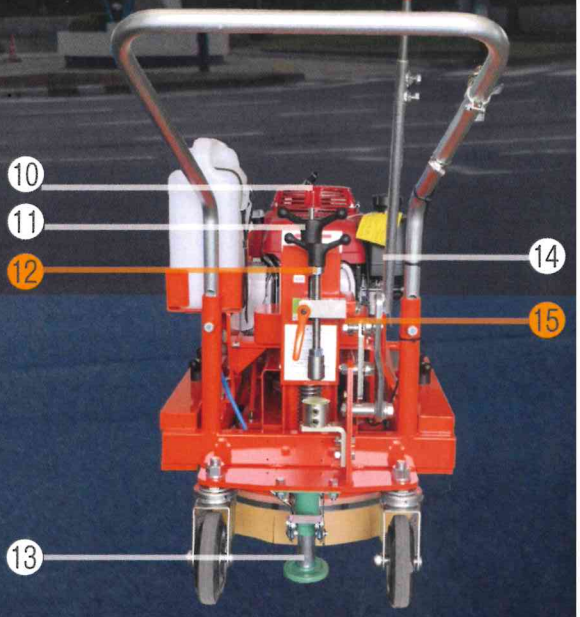

①燃料タンク
②オイル給油口及びレベルゲージ
③エンジン　HONDA　GXV390
④カッター水平調整ボルト
⑤ダストカバー
⑥ハンドル
⑦調節式チルトレバー
⑧水タンク
⑨後車輪(自在キャスター)
⑩リコイルスターター
⑪削り強度調整ハンドル
⑫カッター位置調整ハンドル
⑬フロアロック
⑭エアクリーナー
⑮可動式ウェイト

◆HD専用設計により、路面のダメージを軽減！

• カッター位置調整ハンドル

抹消作業時にカッターの沈み込む量を調整することで路面自体へのダメージを減らすことが可能。また、カッターの消費の節約にもなります。

<HDのみ>

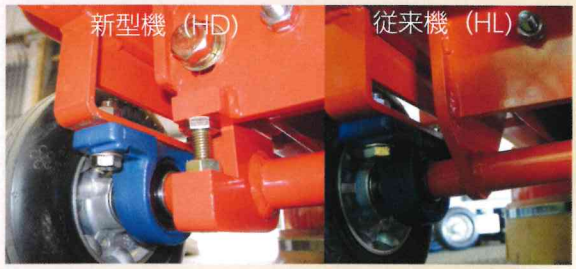

• カッター水平調整ボルト

カッターの路面への接地角度を調整することでラインをより均一に抹消することが可能です。

<HDのみ>

• 可動式ウェイトの採用

ウェイトの取付位置が変更可能で、従来よりもより強くカッターを押し付けることができます。

<HDのみ>

• 調節式チルトレバー

無理のない自然な姿勢のまま作業が出来ます。レバーの握り位置を従来機よりも高くしました。作業者の体型に合わせて、チルトレバーの握り位置を調整できます。

<HDのみ>

製品型式	GLC-20HL	GLC-20HD
全長	1130mm	1130mm
全幅	520㎜	520㎜
全高	865㎜	910～1100㎜
重量	175kg	193kg
エンジン形式	空冷4サイクルガソリンエンジン	空冷4サイクルガソリンエンジン
エンジン仕様	排気量390cc 最大出力8.7kW(11.7PS)	排気量390cc 最大出力8.7kW(11.7PS)
カッター数	3（特殊超硬材）	3（特殊超硬材）

※オプション内容により外見や重量に多少の差異が生じる場合があります。
※本製品の仕様、外観、価格は予告なく変更する場合がありますのでご了承ください。

スチール刃

当社独自の千鳥配列のカッター刃を採用により
常に路面に接触し、標示ラインを細かく粉砕出
来ることから、綺麗な仕上がりの抹消が可能です。

取付イメージ

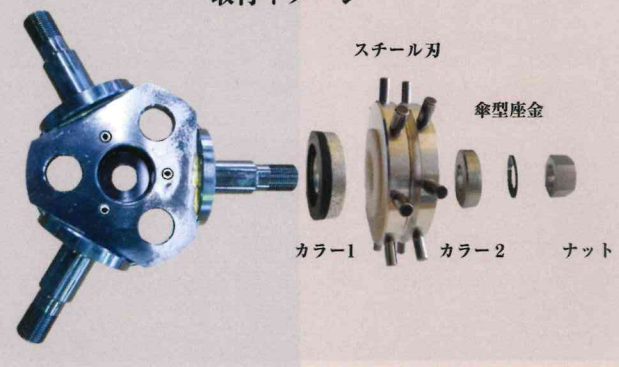

超硬刃

スチール刃同様の鳥配列のカッター刃を採用により
綺麗な仕上がりの抹消が可能です。
また、スチール刃よりも硬く、使用距離は10倍と長
くコストパフォーマンスに優れています。

取付イメージ

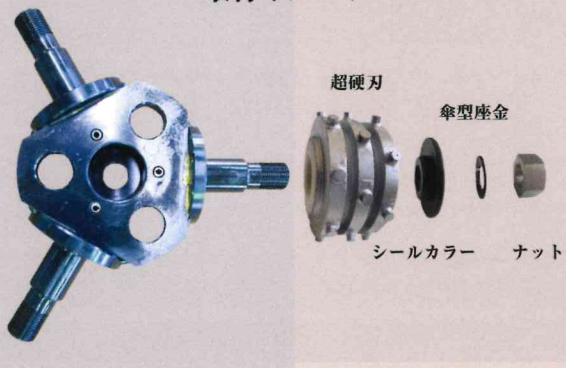

製品名	ご注文単位	抹消距離参考値
スチール刃	16ピン × 3枚	約300～500m
超硬刃	24ピン × 3枚	約3000～5000m

本製品に関するお問い合わせはこちら

本製品のご質問やお問い合わせ、部品やオプション品などの交換はもちろん
修理の手配まで対応いたします。

【お電話による問い合わせ】
055-986-4484
＜受付時間＞平日09:00～17:00 (土日曜・祝日休業日)
【メールによるお問い合わせ】
mishima@gakunan-kohki.co.jp

ホームページのアクセス用
QRコードはこちら

創業71周年の安定した製品品質　岳南光機株式会社　〒411-0932 静岡県駿東郡長泉町南一色886-19
https://gakunan-kohki.com/